Rammschutz 672 ST-R - passend für Säulen & Stelen - RAL nach Wahl | 735,3mm x 465,3mm für 599, 603, 604, 605 | ? Farbe nach Wahl

Artikelnummer 672-VAR-RS1

Produktbeschreibung

Rammschutz 672 ST-R - passend für Säulen & Stelen - RAL nach Wahl

Der edle Rammschutz erweckt durch die runden Formen ein organisches Erscheinungsbild, das in jede modern gestalte Umgebung passt. Der Rammschutz ist komplett aus Edelstahl V2A 1.4301 pulverbeschichtet gefertigt. Material und Verarbeitung zeichnen sich durch höchste Qualität aus. Dauerhafte Witterungsbeständigkeit und absolute Robustheit gegen hohe mechanische Belastungen sind bei diesem Rammschutz selbstverständlich.

- Rammschutz komplett aus Edelstahl V2A 1.4301, pulverbeschichtet in RAL/DB Farbe.
- Der Rammschutz wird bei der Briefkasten Manufaktur erstellt. Deutsche Qualitätsfertigung "Made in Germany".
- Passende Größen für unsere Säulen und Stelen.
- Die Standsäulen und Traversen bestehen aus 60,3 mm Edelstahl V2A 1.4301, pulverbeschichtet wahlweise zur Schraubmontage oder zum Einbetonieren.

Größen

555,3mm x 300mm x 465,3mm (B x H x T) für Artikel 870, 872.
625,3mm x 300mm x 517,3mm (B x H x T) für Artikel 601, 601KL.
735,3mm x 300mm x 465,3mm (B x H x T) für Artikel 215-STL, 599, 603, 604, 605.
825,3mm x 300mm x 487,3mm (B x H x T) für Artikel 599B, 599RB, 720RB, 605B.
971,3mm x 300mm x 587,3mm (B x H x T) für Artikel 602, 608.
975,3mm x 300mm x 687,3mm (B x H x T) für Artikel 599BPK.

Produkteigenschaften

Montageart	Freistehend
Grundmaterial	Edelstahl V2A 1.4301
Oberfläche/Farbe	Geschliffen

Abmessungen

Bauhöhe in mm	300,0 | 600,0
Gewicht in kg	18,0 - 25,0
Lieferzustand	Lieferung erfolgt teilzerlegt

Briefkasten Manufaktur Lippe GmbH
Werler Straße 60
32105 Bad Salzuflen

www.briefkasten-manufaktur.de
info@briefkasten-manufaktur.de
Tel.: +49 5222 807110

Geschäftsführer Oliver Woineck
Ust.ID.Nr. DE303690847
Handelsregister Amtsgericht Lemgo, HRB 8618

Skizze

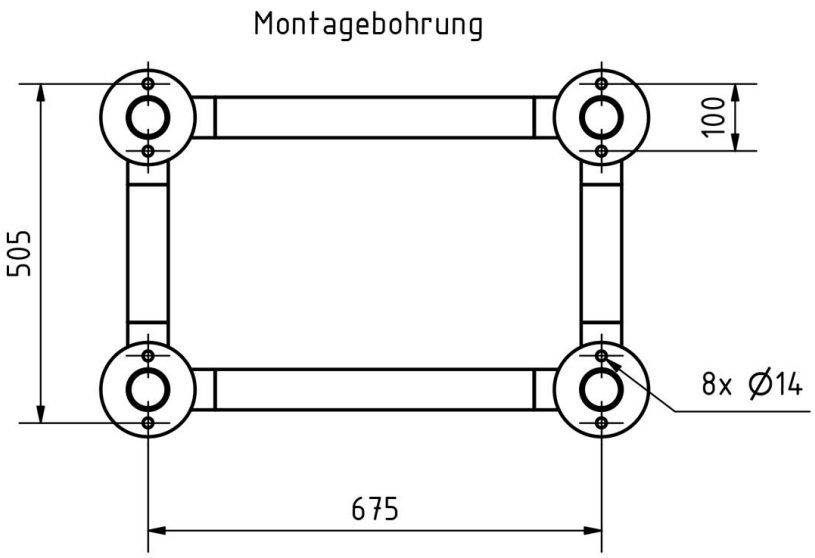

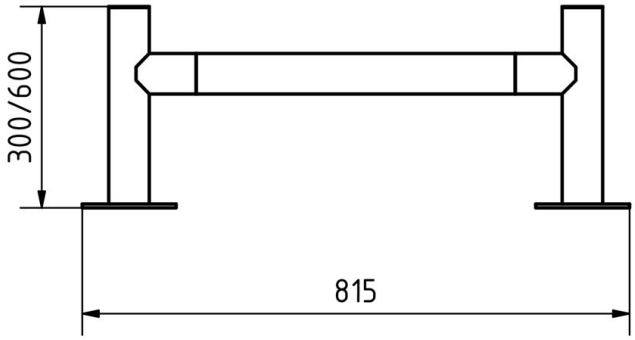

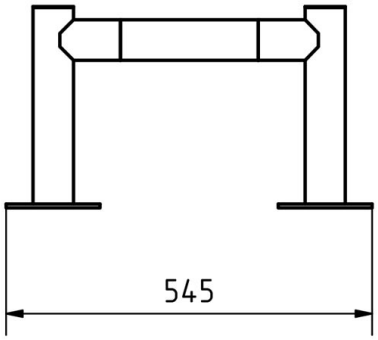

Briefkasten Manufaktur Lippe GmbH
Werler Straße 60
32105 Bad Salzuflen

www.briefkasten-manufaktur.de
info@briefkasten-manufaktur.de
Tel.: +49 5222 807110

Geschäftsführer Oliver Woineck
Ust.ID.Nr. DE303690847
Handelsregister Amtsgericht Lemgo, HRB 8618
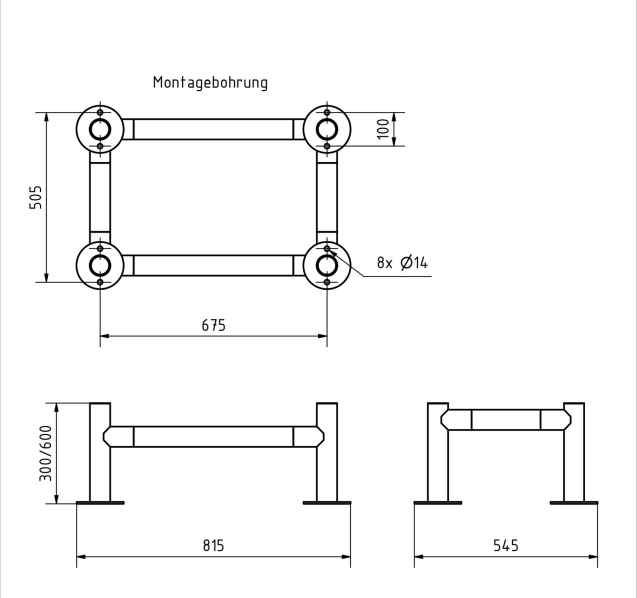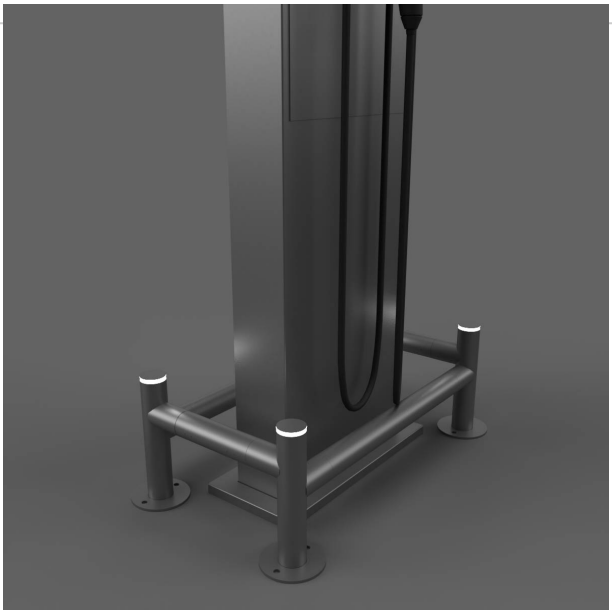
Weitere Bilder