Edelstahl Klingelplatte 300x155 BASIC 422 mit Namensschild - 8 Parteien | 8 | Edelstahl, geschliffen

Artikelnummer 422-MP-8

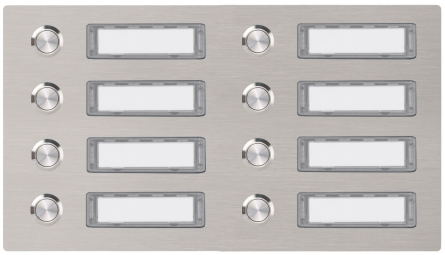

Produktbeschreibung

Edelstahl Klingelplatte 300x155 BASIC 422 mit Namensschild - 8 Parteien

Die Klingelplatte BASIC aus Edelstahl V2A 1.4301, geschliffen ist sehr hochwertig verarbeitet und hat einen robusten Edelstahl-Taster. Die Montage erfolgt einfach durch Einbringung der mitgelieferten Dübel in das Mauerwerk, dann wird das Element in die Dübel "eingeschlagen". So erreichen Sie eine optimale und sichere Befestigung. Das Befestigungsmaterial ist enthalten.

- Klingelplatte für 8 Parteien aus 2mm Edelstahl V2A 1.4301, geschliffen.
- Runder Edelstahl-Klingeltaster, wahlweise mit LED Ringbeleuchtung.
- Maße: 300 x 155 x 2 mm (B x H x T).
- Inklusive Wechselnamensschild (Typ 2).

Produkteigenschaften

Serie	BASIC
Anzahl der Klingeltaster	8 Taster
Grundmaterial	Edelstahl V2A 1.4301
Oberfläche/Farbe	Geschliffen
Montageart	Unterputz

Abmessungen

Breite in mm	300
Höhe in mm	155
Tiefe in mm	2,0 + 30,0

Briefkasten Manufaktur Lippe GmbH
Werler Straße 60
32105 Bad Salzuflen

www.briefkasten-manufaktur.de
info@briefkasten-manufaktur.de
Tel.: +49 5222 807110

Geschäftsführer Oliver Woineck
Ust.ID.Nr. DE303690847
Handelsregister Amtsgericht Lemgo, HRB 8618

Skizze

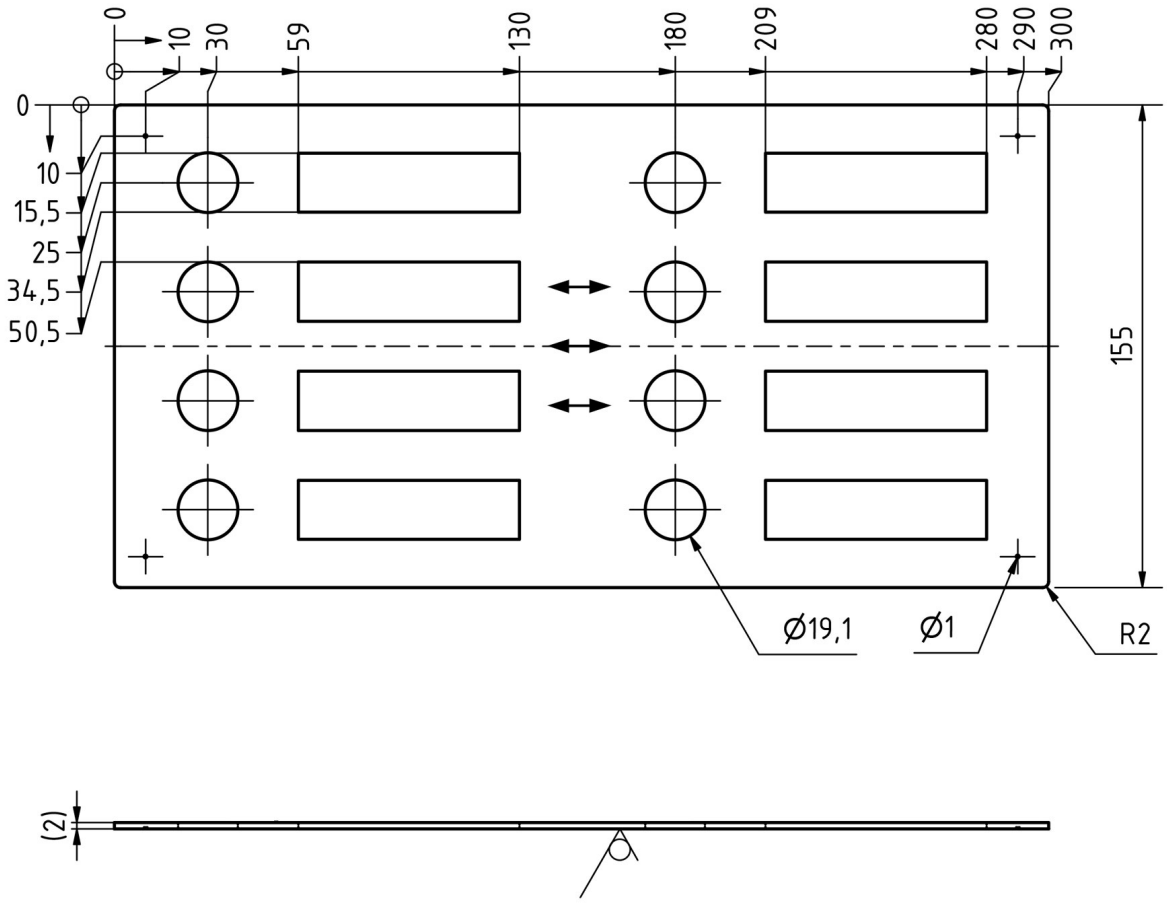
0
10
30
59
130
180
209
280
290
300
0
10
15,5
25
34,5
50,5
155
Ø19,1
Ø1
R2
(2)

Weitere Bilder

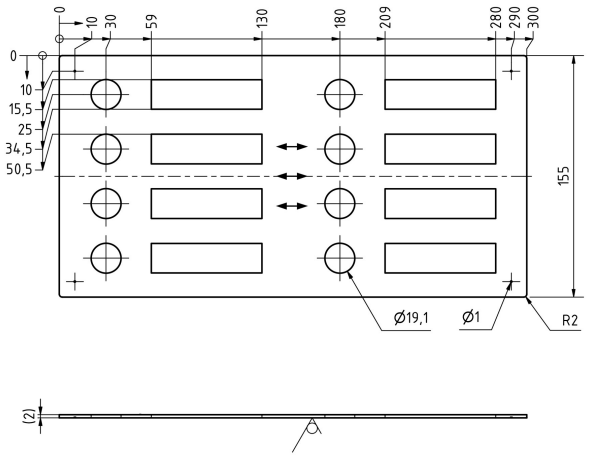

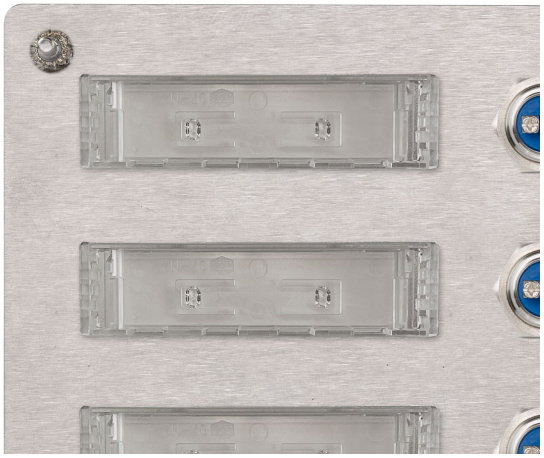

Briefkasten Manufaktur Lippe GmbH
Werler Straße 60
32105 Bad Salzuflen

www.briefkasten-manufaktur.de
info@briefkasten-manufaktur.de
Tel.: +49 5222 807110

Geschäftsführer Oliver Woineck
Ust.ID.Nr. DE303690847
Handelsregister Amtsgericht Lemgo, HRB 8618